System bluEvolution

Qualitätsprofile für Fenster + Türen
SALAMANDER
INDUSTRIE///PRODUKTE

Salamander BluEvolution 92 MD

SALAMANDER bluEvolution 92 MD ist ein innovatives produkt für höchste energieeffizienz
Perfezione – made in Germany

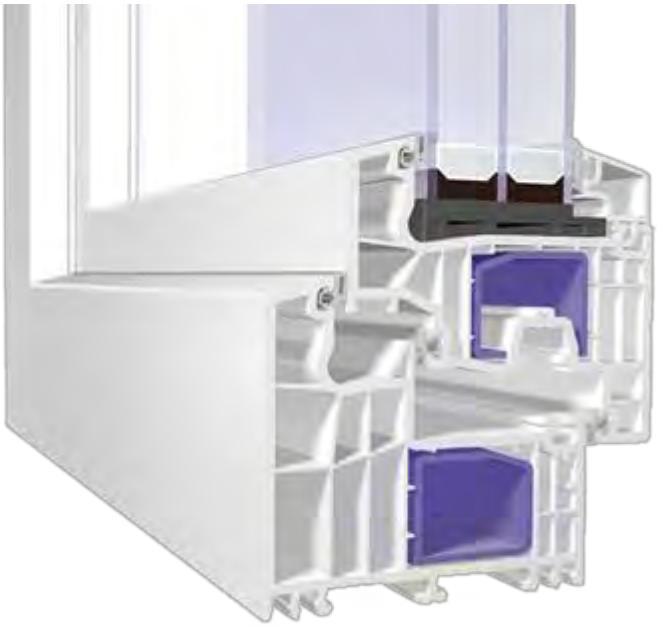

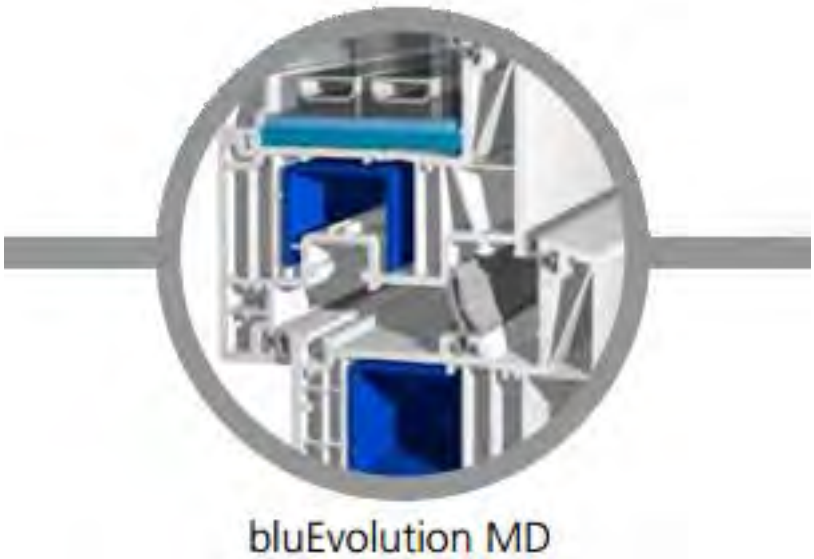

Finestre in PVC sistema

BLUEVOLUTION SALAMANDER è la più avanzata tecnologia disponibile al mondo attualmente nel settore del PVC. Tre linee guida sono state seguite nella progettazione di questa serie di profili: TUTELA DELL 'AMBIENTE, PER L'EFFICIENZA ENERGETICA, PROTEZIONE DEL CLIMA.

Sistema BLUEVOLUTION è dedicata alla produzione di nuova generazione di finestre. La combinazione di profili BLUEVOLUTION con ferramenta MACO Multimatic e di vetri ad alte prestazioni può avere fino a 60 mm di larghezza determinare le prestazioni delle finestre in PVC

d’oggi.
Azienda SALAMANDER ha progettato, e produce il sistema per chi desiderano:

- Per contribuire alla protezione del clima
- Finestra e porta che può risparmiare sui costi energetici.
- Una grande finestra che corrisponde alla più esigente
- Un look moderno di finestre
- Una finestra che ha una costruzione solida e durevole.

La nuova generazione di finestre e porte sono la combinazione perfetta di una tecnica innovatore e convenzionala.

Disegno unico con larghezza di 92 mm in combinazione con lo spazio, la finestra che permette l'installazione di pacchetti isolanti di vetro fino a 60 mm larghezza ,imbattibile protezione termica e migliore efficienza energetica.

Apparente ridotta larghezza di 118 mm, offre ampie superfici vetrate che a sua volta fare i guadagni solari attraverso una forte incidenza della luce, che è particolarmente importante per le finestre di casa passiva .

Coefficiente del trasmissione di calore profili UF = 1,0 W/m 2K con armatura standard e può raggiungere valori fino ad UF = 0,94 W/m2K TERMTEC con rinforzo.

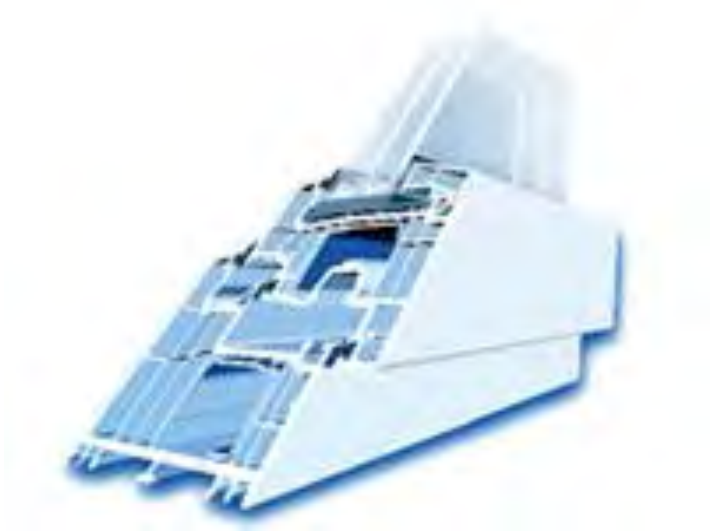

Profilo del sistema garantisce una gravidanza sicura anche a pesanti carichi di vetro con uno speciale disegno delle camere di rinforzo. Profili riciclabili del 100% grazie a materiale plastico di qualità di prima classe.

Sistema convenzionale di profili in PVC per finestre di colore bianco che hanno il grande vantaggio di non determinare se le limitazioni formali o funzionali. Le due guarnizioni di tenuta e un set di buffer di mezzo, due dei tre di essere messi sul telaio.

Di classe RAL “A” per tutti i profili del sistema, marchio d’alta qualità prodotto in Germani.

Oltre a finestre bianche sono disponibili in una vasta gamma di decori e tonalità simile a legno, RAL coprono l'intera gamma delle esigenze del mercato per le finestre e le porte.

Qualitätsprofile für Fenster + Türen

SALAMANDER
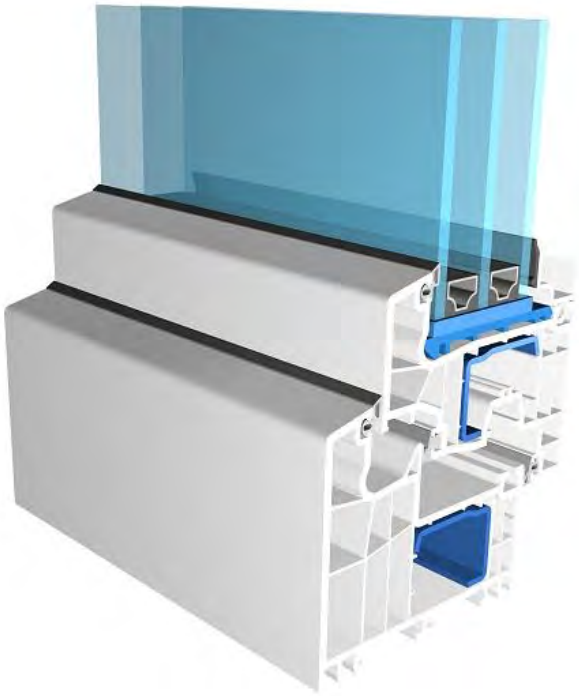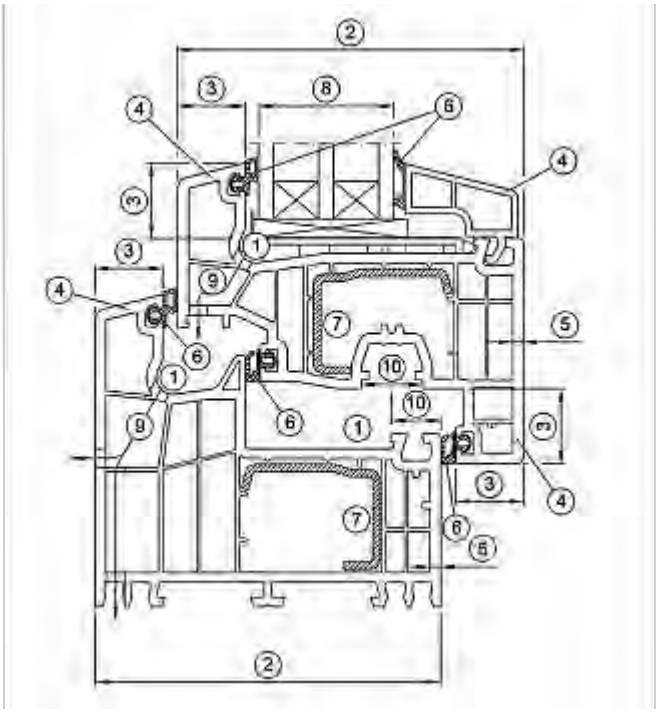
INDUSTRIE///PRODUKTE